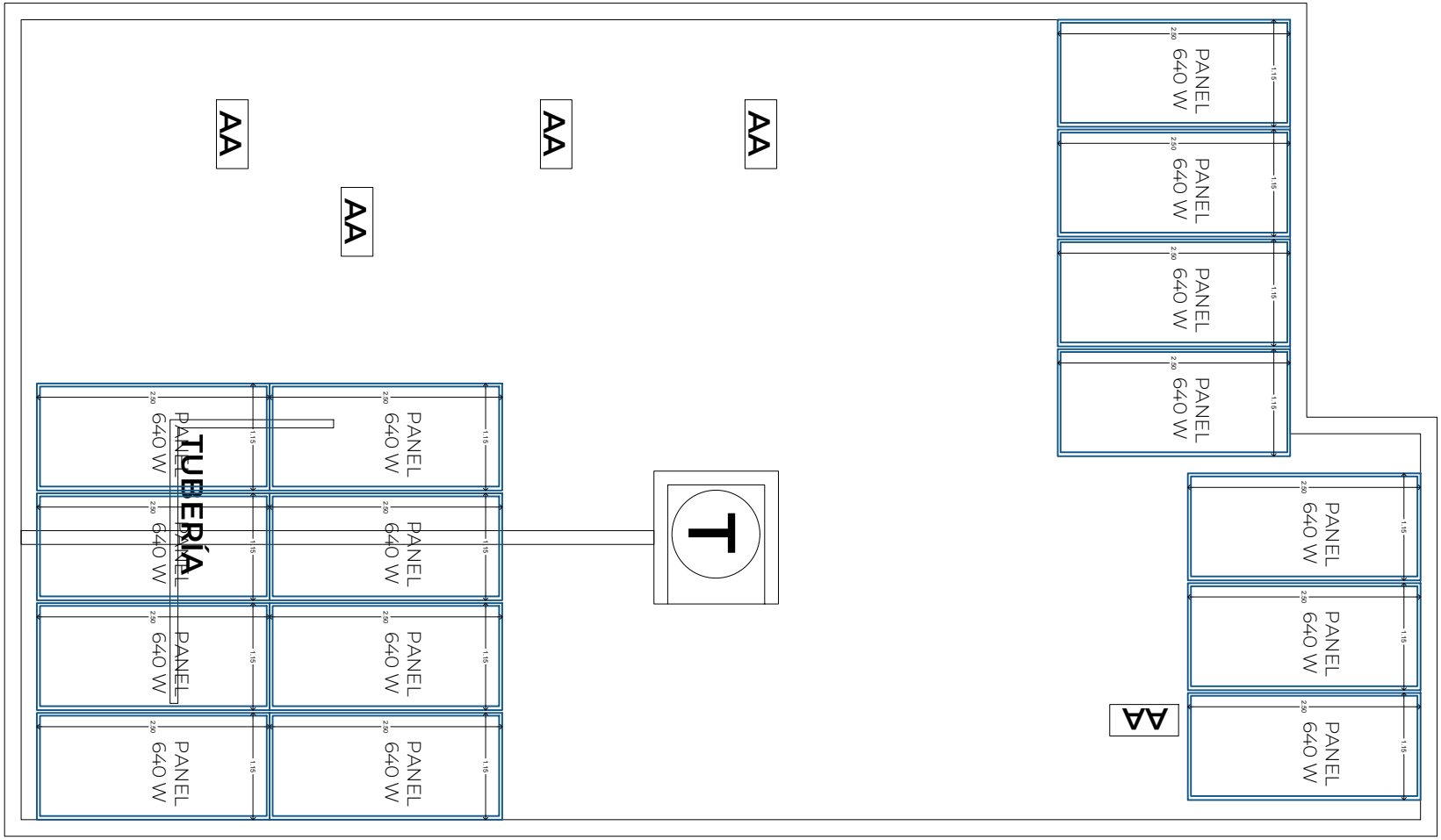

PLANTA PANELES
15

PROYECTO:
15 Paneles

ESC: S/E
ACOTACIÓN: METROS

FECHA:
DICIEMBRE | 2025

NORTE:

NOTAS

PROYECTÓ:
ARQ. ALEXANDER CANCHE

PROPIETARIO:
SR. GERZAYN ROSADO

UBICACIÓN:
MERIDA, YUCATÁN

NIVEL DE PISO TERMINADO
NIVEL DE AZOTEA TERMINADO
NIVEL DE PRETIL
LÍNEA DE PROYECCIÓN
CAMBIO DE NIVEL O PISO
EJES
LOSAS
MUROS
VENTANAS

EMPRESA:
punto grün

ING.:
ROBERTO RODRIGUEZ

NOTAS

NOMBRE DEL PLANO:
LEVANTAMIENTO

PLANO:
PAN
01